RÉSISTANCE CHAUFFANTE À AIR PULSÉ "PTC"

CS 032 / CSF 032 | 1.000 W

Résistance chauffante à air pulsé CS 032

Résistance chauffante à air pulsé CSF 032

> Forme compacte et étroite
> Grande performance de chauffe
> Double isolation (classe II)
> Avec ou sans thermostat
> Connexion rapide

Résistance chauffante à air pulsé de grande performance, permettant de s'affranchir des problèmes de condensation et de gel en gardant une température homogène dans les armoires électriques ou électroniques. Le boîter en matière plastique assure une double fonction : l'isolation électrique (classe II) et la protection thermique contre les brûlures. Deux bornes à vis frontales sur le CS 032 facilitent le raccordement d'un thermostat externe. Le CSF 032 est équipe d'un thermostat à plage fixe. Les deux modèles sont conçus pour fixation murale. Une version avec fixation spéciale est disponible sur demande.

CARACTÉRISTIQUES TECHNIQUES

Elément chauffant	conducteur à froid (PTC) - auto limité en température
Température de surface	max. +80 °C (+176 °F), sauf sur la grille de protection supérieure à température ambiante de +20 °C (+68 °F)
Limiteur de température	protection thermique en cas de défaillance du ventilateur rearmament automatique
Ventilateur axial, pailler à roulement à billes	debit du flux d'air, soufflage libre : 63 m^3/h durée de vie 50.000 (L10) h à +25 °C (+77 °F)
Raccordement	prise male intégrée selon IEC320 C18
Boîter	matière plastique selon UL94 V-0, noir
Fixation	clip pour rail DIN de 35 mm, EN 60715 ou par vis (M5) couple de serrage 2 Nm max.
Position de montage	flux d'air vertical (soufflage vers le haut)
Dimensions	152,5 x 88 x 66 mm
Poids	env. 0,5 kg
Température d'utilisation/de stockage	-40 à +60 °C (-40 à 140 °F) / -40 à + 70 °C (-40 à 158 °F)
Hygrométrie d'utilisation/de stockage	max. 90 % HR (sans condensation)
Indice/classe de protection	IP20 / classe II (double isolation)
Homologations	VDE, UL File No. E234324, EAC

Remarque importante : Connecteurs et câbles ne sont pas fournis avec le produit. Ces accessoires doivent être commandés séparément. Voir références et accessoires page suivante.

RÉSISTANCE CHAUFFANTE À AIR PULSÉ CS 032 (SANS THERMOSTAT)

Réf. fixation par clip	Réf fixation par vis	Tension d'alimentation	Puissance de chauffage[1]	Courant de démarrage max.
03209.0-00	03209.0-01	AC 220-240 V, 50/60 Hz	1.000 W	12,0 A
03209.9-00	03209.9-01	AC 100-120 V, 50/60 Hz	1.000 W	18,0 A

RÉSISTANCE CHAUFFANTE À AIR PULSÉ CSF 032 (AVEC THERMOSTAT)

Réf. Fixation par clip	Réf. Fixation par vis	Tension d'alimentation	Puissance de chauffage[1]	Courant de démarrage max.	Température d'arrêt[2]	Température de démarrage[2]
03201.0-00	03201.0-01	AC 220-240 V, 50/60 Hz	1.000 W	12,0 A	+25 °C (+77 °F)	+15 °C (+59 °F)
03202.0-00	03202.0-01	AC 220-240 V, 50/60 Hz	1.000 W	12,0 A	+15 °C (+59 °F)	+5 °C (+41 °F)
03201.9-00	03201.9-01	AC 100-120 V, 50/60 Hz	1.000 W	18,0 A	+25 °C (+77 °F)	+15 °C (+59 °F)
03202.9-00	03202.9-01	AC 100-120 V, 50/60 Hz	1.000 W	18,0 A	+15 °C (+59 °F)	+5 °C (+41 °F)

[1] pour une température ambiante de +25 °C (+77 °F); [2] tolérance ±5 K
Remarque : D'autres températures de démarrage et d'arret

www.stego.fr

25.01.2021 | Sous réserve de modifications techniques. Toutes les indications sont sans engagement de notre part. Elles ne dispensent pas le client de vérifier le bon fonctionnement lié à son application.

SCHÉMA DIMENSIONNEL

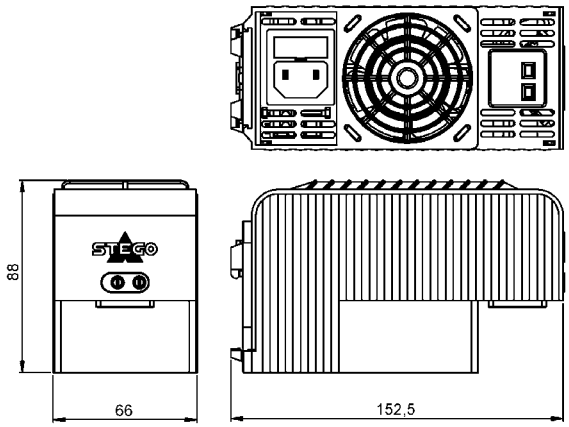

Résistance chauffante à air pulsé CS 032

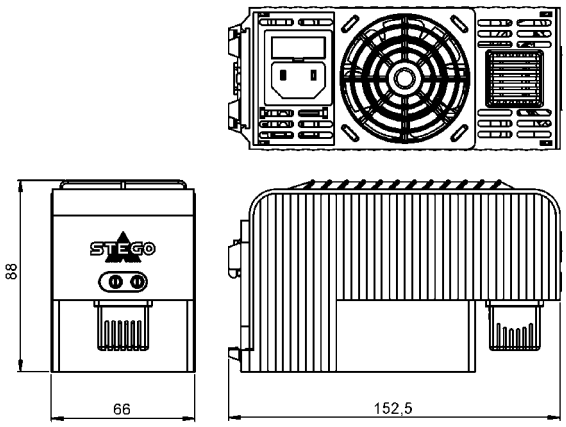

Résistance chauffante à air pulsé CSF 032 avec thermostat

Puissance de chauffage/Température ambiante

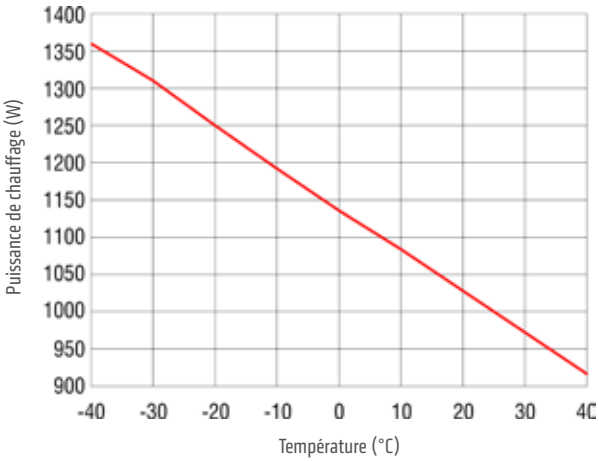

Vue arrière

Fixation par vis

Fixation par clip

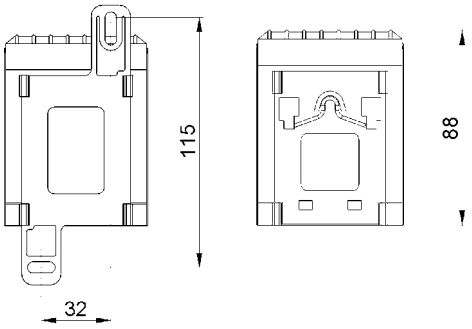

ACCESSOIRES

Câbles d'alimentation avec connecteur femelle selon IEC320 C17

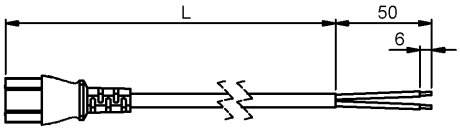

Réf.	Longueur (L)
244379	1,0 m
244380	2,0 m

Clip de maintien

Photo : Clip de maintien monté, Réf. 237009

Réf.	Note
237009	Adapté pour le maintien des câbles 244379 et 244380

25.01.2021 | Sous réserve de modifications techniques. Toutes les indications sont sans engagement de notre part. Elles ne dispensent pas le client de vérifier le bon fonctionnement lié à son application.