RÉSISTANCE CHAUFFANTE ANTI-DÉFLAGRANTE

CREx 020 | 50 W à 250 W (T3)

- > Pour atmosphères explosibles de surface et mine
- > Grande surface de convection
- > Fixation par clip ou par vis
- > Prêt à brancher
- > Aucun entretien
- > Classe de température T3

Résistance chauffante compacte à convection naturelle pour atmosphères explosibles, Classe T3 (200 °C max.), permet d'éviter la condensation et les variations de températures, elle assure une protection contre le gel dans les armoires électriques, les coffrets et les équipements de mesures, localisés en surface ou dans les mines.

CARACTÉRISTIQUES TECHNIQUES

Temperature maximale de surface (classe)	T3
Degré de protection Ex II 2 GD **Gaz** **Poussières** **Application mine**	 Ex db IIC T3 Gb Ex tb IIIC T200°C Db IP66 I M2 Ex db I Mb
Température ambiante d'utilisation	-60 à +85 °C (-76 à +185 °F)
Température maximale de surface	max. +200 °C (+392 °F)
Elément chauffant	cartouche chauffante à haute charge
Corps de chauffe	profilé en aluminium anodisé couleur argent
Raccordement	câble silicone (sans halogène) 3 x 0,75 mm²
Borne de terre PE	0,75 à 2,5 mm²
Fixation	par clip pour rail DIN de 35 mm, EN 60715 pour tailles 80 x 48 mm et 120 x 60 mm; fixation par vis avec 2 pattes à inserer, possibilité de fixation latérale
Position de montage	flux d'air vertical (raccordement par le dessous)
Température de stockage	-60 à +85 °C (-76 à +185 °F)
Hygrométrie d'utilisation/de stockage	max. 90 % HR (sans condensation)
Indice/classe de protection	IP66 / I (simple isolation)
Homologations	EPS 16 ATEX 1 109 X IECEx EPS 16.0048X IN METRO DNV 18.0010 X EAC TC RU C-FR.ГБ08.B.02639

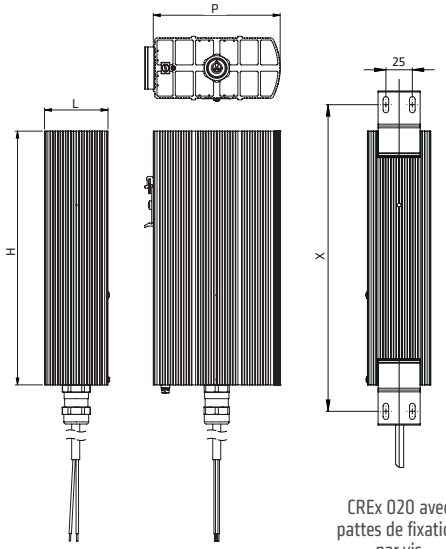

CREx 020 avec fixation par Clip

CREx 020 avec pattes de fixation par vis

Réf. Fixation par clip		Réf. Fixation par vis			Tension d'alimentation	Puissance de chauffage	Fusible temporisé T recommandé	Dimensions (P x L x H)	Poids (env.)
câble 1 m	câble 2 m	câble 1 m	câble 2 m	Entre-axe X					
02031.0-00	02031.0-02	02031.0-10	02031.0-12	150 mm	AC 230 V	50 W	0,5 A	80 x 48 x 110 mm	0,7 kg
02031.9-00	02031.9-02	02031.9-10	02031.9-12	150 mm	AC 120 V	50 W	1,0 A	80 x 48 x 110 mm	0,7 kg
02032.0-00	02032.0-02	02032.0-10	02032.0-12	225 mm	AC 230 V	100 W	1,0 A	80 x 48 x 180 mm	1,0 kg
02032.9-00	02032.9-02	02032.9-10	02032.9-12	225 mm	AC 120 V	100 W	2,0 A	80 x 48 x 180 mm	1,0 kg
02033.0-00	02033.0-02	02033.0-10	02033.0-12	225 mm	AC 230 V	150 W	1,5 A	120 x 60 x 180 mm	1,4 kg
02033.9-00	02033.9-02	02033.9-10	02033.9-12	225 mm	AC 120 V	150 W	3,0 A	120 x 60 x 180 mm	1,4 kg
02034.0-00	02034.0-02	02034.0-10	02034.0-12	300 mm	AC 230 V	200 W	2,0 A	120 x 60 x 240 mm	1,7 kg
02034.9-00	02034.9-02	02034.9-10	02034.9-12	300 mm	AC 120 V	200 W	4,0 A	120 x 60 x 240 mm	1,7 kg
–	–	02035.0-10	02035.0-12	275 mm	AC 230 V	250 W	2,5 A	160 x 80 x 220 mm	2,3 kg
–	–	02035.9-10	02035.9-12	275 mm	AC 120 V	250 W	5,0 A	160 x 80 x 220 mm	2,3 kg

www.stego.fr

23.07.2021 | Sous réserve de modifications techniques. Toutes les indications sont sans engagement de notre part. Elles ne dispensent pas le client de vérifier le bon fonctionnement lié à son application.